L	RATIO
20	1/10
22.5	1/18-1/30
25	1/30-1/100
27.5	1/108-1/300
30	1/375-1/1000
32.5	1/1500-1/3000

零 件 名 稱	材質及CODE	整 理 號 碼	備 註

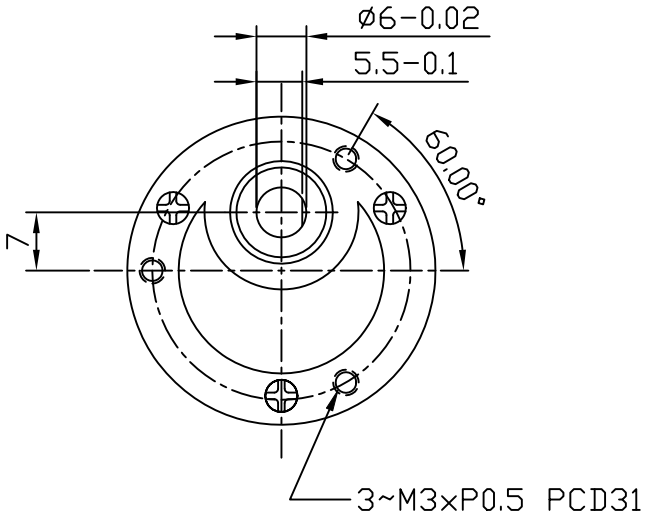

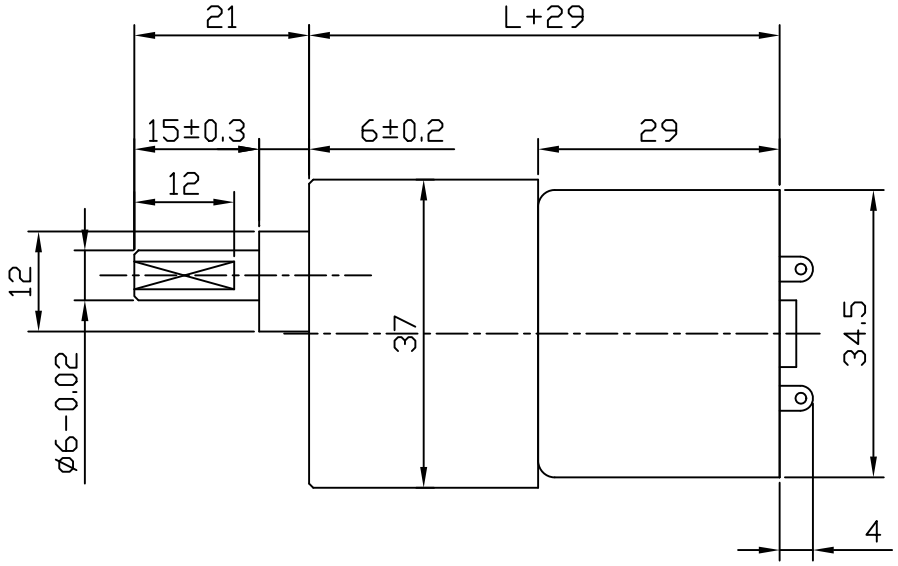

設計	WIN	校核		微動力科技有限公司 DORYOKU TECHNICAL CORP.	
繪圖	WIN	審定			
日期	11/06/2002	比例	1:1		
更改記事	1	圖名	GM35成品圖	圖號	GM35-3529
	2				